木材加工用イノシュパンシステム

真空クランプシステム向けアクセサリ・スペアパーツ

ISMST、 ISRPL、ISDR、DI-PROF、ISZR-V、 VCMV、SIEB、TV

WOOD

真空クランプシステム向けアクセサリ・スペアパーツ

業界特有のアプリケーションへの適合性

アプリケーション

- シュマルツ イノシュパンシステムで使用するアクセサリやスペアパーツ
- ワーク形状や加工の高さに合わせて変更や拡張が可能なモジュール式
- イノシュパンシステムと真空クランプカップを使用することによって、少ロット生産時に対応
- 真空クランプカップのフレーム部やグリップ部などゴム部分のみ交換が可能
- 個々の消耗部品を交換することで、継続的に真空クランプシステムを使用可能

デザイン

- 横滑りを抑えるグリップ部と、シール性を発揮するフレーム部
- クランプの高さを変更可能な高さ調整用リング
- シーリングコードによって吸着範囲を任意に変更
- スチールプレート用マグネットプラグ

製品特徴

- 摩耗したパーツのみ交換可能なため、コストを削減
- 様々な形状のクランプカップにより自由度が高く、短時間の立ち上げを実現
- 高さ調整用リングを使用し、必要に応じてクランプの高さを変更可能

© J. Schmalz GmbH / 技術的な変更がある場合がございます / 上で生成された 10.02.2024

シュマルツに連絡してください。 Schmalz K.K / 〒224-0027 横浜市都筑区大棚町3001-7/ +81 45 565-5150 / schmalz@schmalz.co.jp

真空クランプシステム向けアクセサリ・スペアパーツ

ISMST、 ISRPL、ISDR、DI-PROF、ISZR-V、 VCMV、SIEB、TV

発注データ 真空クランプシステム向けアクセサリ・スペアパーツ

型式		製品コード
イノシュパン用 高さ調整リング	ISZR-V 80x15	10.01.15.00052
イノシュパン用 高さ調整リング	ISZR-V 80x20	10.01.15.00053
イノシュパン用 高さ調整リング	ISZR-V 80x40	10.01.15.00073
イノシュパン用 高さ調整リング	ISZR-V 80x45	10.01.15.00054
イノシュパン用 高さ調整リング	ISZR-V 80x48	10.01.15.00055

型式		製品コード
シーリングフレーム	ISDR 81x81x12 Cup 1 NK-50	10.01.15.00020
シーリングフレーム	ISDR 81x43x12 Cup 2 NK-50	10.01.15.00021
シーリングフレーム	ISDR 81x31x12 Cup 3 NK-50	10.01.15.00022
シーリングフレーム	ISDR 100x100x12 Cup 4	10.01.15.00404
シーリングフレーム	ISDR 167x167x9.3 NBR-55	10.01.15.00182

型式		製品コード
フリクションプレート	ISRPL 66x14x8.5	10.01.15.00019
フリクションプレート	ISRPL 66x26x8.5	10.01.15.00018
フリクションプレート	ISRPL 66x66x8.5	10.01.15.00017
フリクションプレート	ISRPL 66x66x8.5 NK-45 d12	10.01.15.00343
フリクションプレート	ISRPL 66x26x8.5 NK-45 d12	10.01.15.00344
フリクションプレート	ISRPL 86x86x8.7 NBR-55 d5	10.01.15.00402

型式		製品コード
マグネットバルブ	ISMST 19-7 4ISMST	10.01.14.00847
真空カップ用モノベース	ISMB 80x80x61	10.01.15.00414
シーリングコード (m)	DI-PROF 4x10 MOS EPDM HR	10.01.15.00062
マグネットバルブ	VCMV 3 25	10.01.15.00133
タッチバルブ	TV D9 4.3	10.01.12.02514
タッチバルブ	TV D11 4.3	10.01.15.00347
丸型	SIEB 11x1 MS-A2 100	10.07.01.00085
カバー	ABDK 80x4 ISQB	10.01.15.00083

シュマルツに連絡してください。 Schmalz K.K / 〒224-0027 横浜市都筑区大棚町3001-7/ +81 45 565-5150 / schmalz@schmalz.co.jp

真空クランプシステム向けアクセサリ・スペアパーツ

ISMST、 ISRPL、ISDR、DI-PROF、ISZR-V、 VCMV、SIEB、TV

デザインデータ 真空クランプシステム向けアクセサリ・スペアパーツ

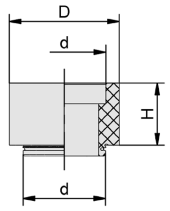

ISZR

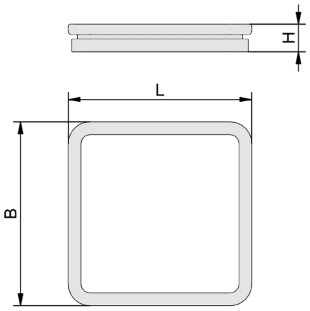

ISDR

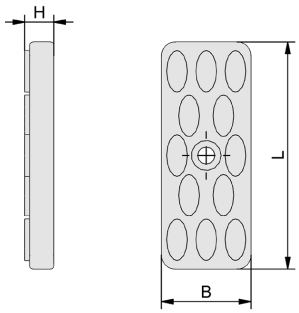

ISRPL

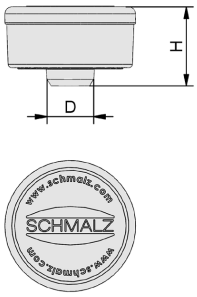

ISMST

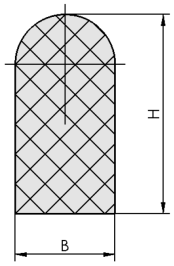

DI-PROF

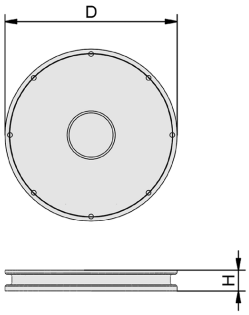

VCMV

シュマルツに連絡してください。 Schmalz K.K / 〒224-0027 横浜市都筑区大棚町3001-7/ +81 45 565-5150 / schmalz@schmalz.co.jp

真空クランプシステム向けアクセサリ・スペアパーツ

ISMST、 ISRPL、ISDR、DI-PROF、ISZR-V、 VCMV、SIEB、TV

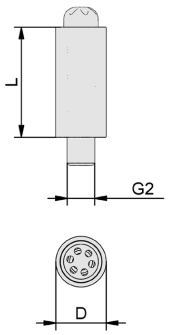

TV

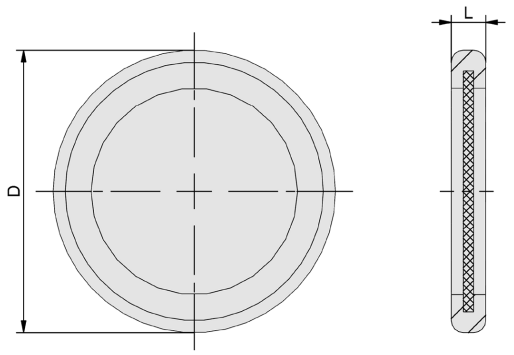

SIEB

シュマルツに連絡してください。 Schmalz K.K / 〒224-0027 横浜市都筑区大棚町3001-7/ +81 45 565-5150 / schmalz@schmalz.co.jp

真空クランプシステム向けアクセサリ・スペアパーツ

ISMST、 ISRPL、ISDR、DI-PROF、ISZR-V、 VCMV、SIEB、TV

デザインデータ 真空クランプシステム向けアクセサリ・スペアパーツ

型式	D [mm]	d [mm]	H [mm]
ISZR-V 80x15	80	60	15
ISZR-V 80x20	80	60	20
ISZR-V 80x40	80	60	40
ISZR-V 80x45	80	60	45
ISZR-V 80x48	80	60	48

型式	B [mm]	H [mm]	L [mm]
ISDR 81x81x12 Cup 1 NK-50	81	12	81
ISDR 81x43x12 Cup 2 NK-50	43	12	81
ISDR 81x31x12 Cup 3 NK-50	31	12	81
ISDR 100x100x12 Cup 4	100	12	100

型式	B [mm]	H [mm]	L [mm]
ISRPL 66x14x8.5	14	9	66
ISRPL 66x26x8.5	26	9	66
ISRPL 66x66x8.5	66	9	66
ISRPL 86x86x8.7 NBR-55 d5	86	9	86

型式	B [mm]	D [mm]	G2	H [mm]	L [mm]
ISMST 19-7 4ISMST	-	7	-	12	-
DI-PROF 4x10 MOS EPDM HR	4	-	-	10	-
VCMV 3 25	-	25	-	3	-
TV D11 4.3	-	11	M6-M	-	24
SIEB 11x1 MS-A2 100	-	11	-	-	1

シュマルツに連絡してください。 Schmalz K.K / 〒224-0027 横浜市都筑区大棚町3001-7/ +81 45 565-5150 / schmalz@schmalz.co.jp